HB 702
451216.002 | Feuchtraum-Anbauleuchten

Decken- und Wandleuchten
4051859396352
L 1260, B 53, H 53

Deckenanbau, Wandanbau
weiß

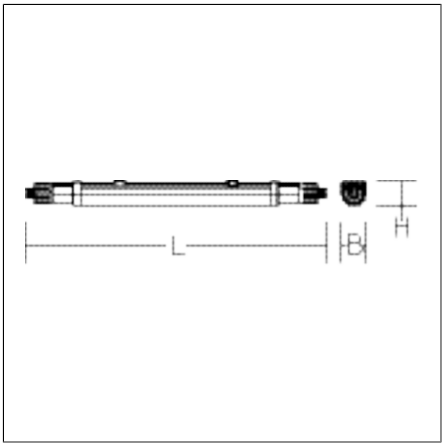

Feuchtraumanbauleuchte. Seitenteile Kunststoff (Polycarbonat) weiß. Diffusor Kunststoff (Polycarbonat) opal. Lichtverteilung symmetrisch. Homogene Ausleuchtung. Deckenmontagebügel aus Edelstahl und Triangel-Bügel für Pendelmontage im Lieferumfang enthalten. Betriebsgerät gekapselt, integriert und fest verbunden mit dem Diffusor und Seitenteil. Komfortable Leitungseinführung über Kabelverschraubungen. Einfache Installation durch Drehverschluss auf beiden Seiten. Leuchte mit integrierter 3-poliger Durchgangsverdrahtung für das Aneinanderreihen von weiteren Leuchten. MultiLumen: Einstellbarkeit des Leuchtenlichtstroms in 2 Stufen. Werkseitig auf höchsten Leuchtenlichtstrom voreingestellt. Leuchten mit begrenzter Oberflächentemperatur nach DIN EN 60598-2-24 zur Verwendung in einer Umgebung, in der eine Ablagerung von leitfähigem Staub auf der Leuchte erwartet werden kann.

Produktdaten

Länge L	**1260 mm**
Breite B	**53 mm**
Höhe H	**53 mm**
Gewicht	**585 g**
Lichtquelle	**LED**
Farbtemperatur	**4000 K**
Bemessungsleuchtenlichtstrom	**2300 lm, 4000 lm**
Bemessungsleistung	**20 W, 35 W**
Systemeffizienz	**114 lm/W | 115 lm/W**
Blendungsbewertungsindex UGR (4H 8H)	**23,4 | 25,3**
Ausstrahlwinkel	**down 180°/109° up 180°/180°**
Lebensdauer	**35000 h (L70/B50)**
Farbwiedergabeindex	**80**
Farbkonsistenz	**5**
Photobiologische Sicherheit nach EN 62471	**Risikogruppe 0**
Betriebsgerät	**Konverter**
Steuerung	**on/off**
Spannung	**220 - 240 V / 50 - 60 Hz**
Leuchten an Sicherung B10A	**5**
Leuchten an Sicherung B16A	**9**
Leuchten an Sicherung C10A	**9**
Leuchten an Sicherung C16A	**15**
Einschaltstrom / Einschaltzeit	**25 A / 300 µs**
CIE Flux Code / CEN Flux Code	**35 63 84 79 100**
Schutzart	**IP 65**
Schutzklasse	**II**
Glühdrahtprüfung	**750°C - 30 Sekunden**
Schlagfestigkeit	**IK07**
Umgebungstemperatur	**-20 °C ... + 40 °C**
Sicherheitszeichen	**D-Zeichen**
Konformitätszeichen	**CE, EAC**